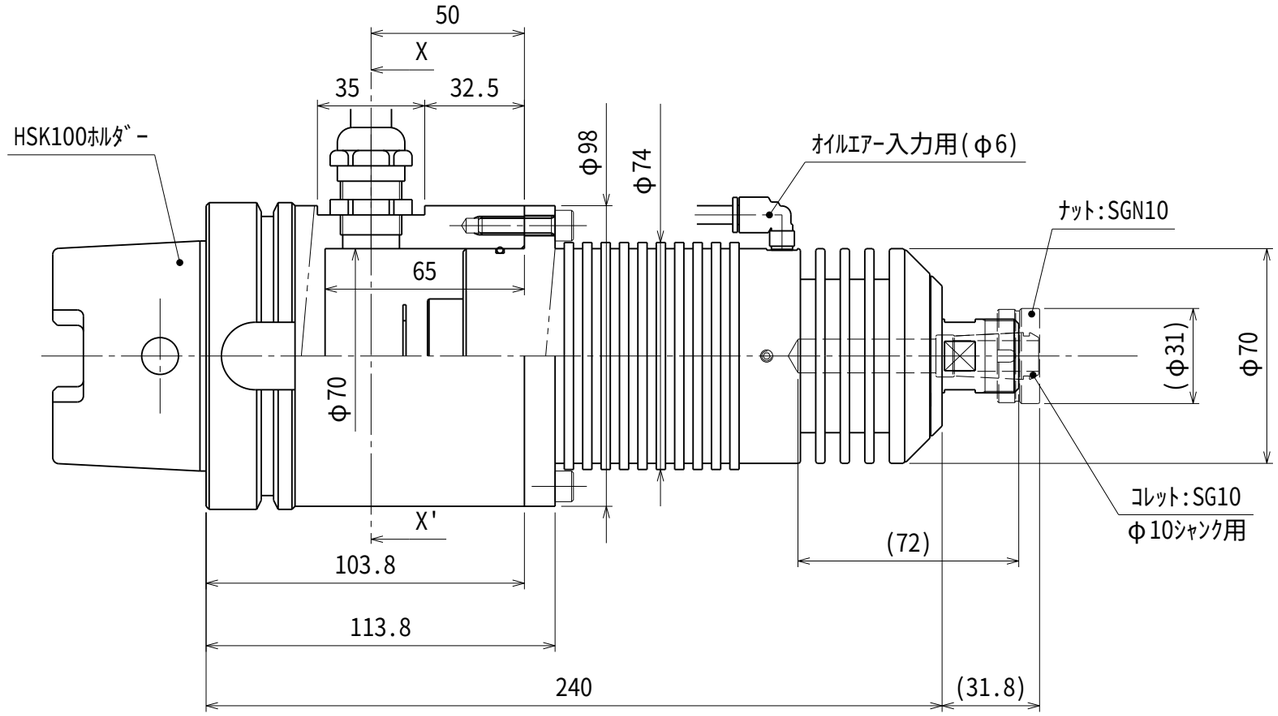

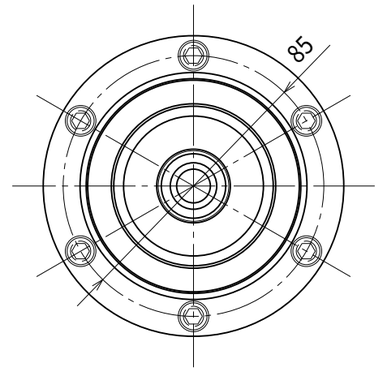

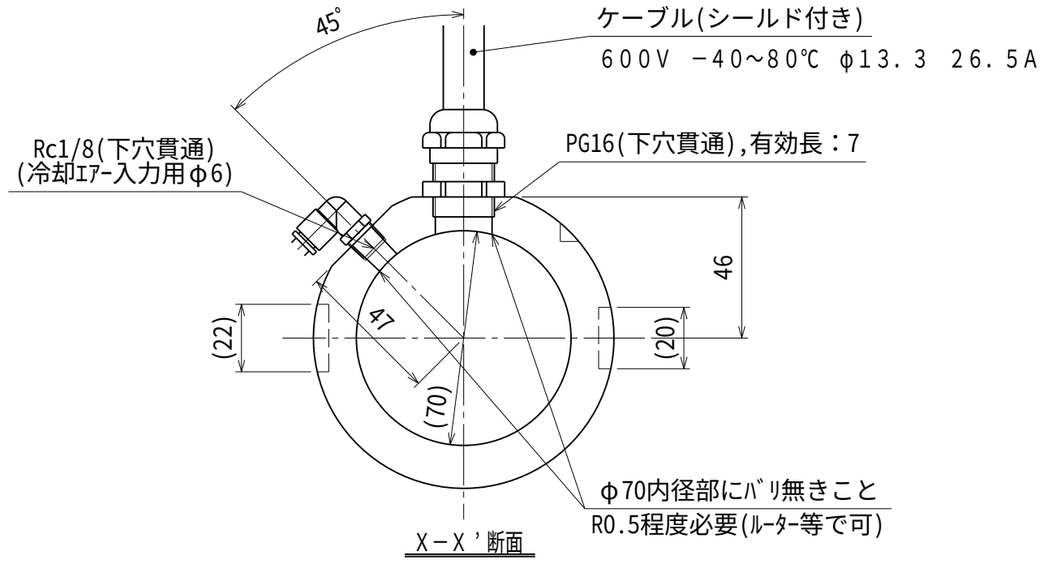

モータ印可電圧：AC200V
定格出力：1570W
定格回転速度：50.000min⁻¹
最大回転速度：60.000min⁻¹
定格トルク：0.3Nm
最大トルク：0.4Nm
定格電流：13.5A
最大電流：16.5A
トルク定数：0.034Nm／A
等価巻線抵抗：0.29Ω（2相間：0.19Ω）
等価インダクタンス：（1.26mH 2相間：0.84mH）
スピンドル軸受：
HC71904 E.T.P4S.UL（FAG）
HSS71900 C.T.P4S.UL（FAG）
ﾍﾞｱﾘﾝｸﾞ潤滑：オイルミスト
ツールシャンク径：φ10
エアー圧：0.4～0.5MPa（推奨）
エアー流量：80L／分以上

DESCRIPTION			
3			
2			
1			
No.	ALTERATION	DATE	SIGN

DRAWN BY	INSPECTED BY	APPROVED BY
DATE '15.02.19	DATE '15.02.19	DATE '15.02.19
HASHIMOTO	HASHIMOTO	HASHIMOTO

MATERIAL	HARDNESS	SCALE
		1:1
TITLE 外観図		MODEL DL70
DRAWING No. DL70-600-HSK-A100-2P		
LEXUS co.		